MATUSSIERE Stores
Depuis 1962

PREMIUM M

STORE MONOBLOC

PREMIUM M

STORE MONOBLOC

Store pour balcon et terrasse, petite et grande dimension, châssis autoporteur, le store monobloc haut de gamme sans auvent.

Photo avec option
Lambrequin enroulable

Descriptif

- Banne monobloc autoportante profil acier porteur en 40x40x2
- Tube d'enroulement galvanisé diam. 78 rainuré
- Barre de charge en profil aluminium
- Armature blanche ou aluminium
- Inclinaison réglable de 5 à 40 degrés
- Toile acrylique 300 grs
- Lambrequin de 23 cm (hauteur)
- Pose de face
- Garantie 5 ans

Manoeuvres & Automatismes

- MANOEUVRE
  - Par treuil
  - Electrique Filaire
  - Electrique Radio
  - Electrique Manoeuvre de Secours
- AUTOMATISME
  - Vent
  - Vent Soleil

Nice somfy.

Schéma technique

La pose du store
Le montage s'effectue par le biais de consoles murales, discrètement dissimulées derrière le store. Le nombre de consoles murales dépend de la largeur du store banne.

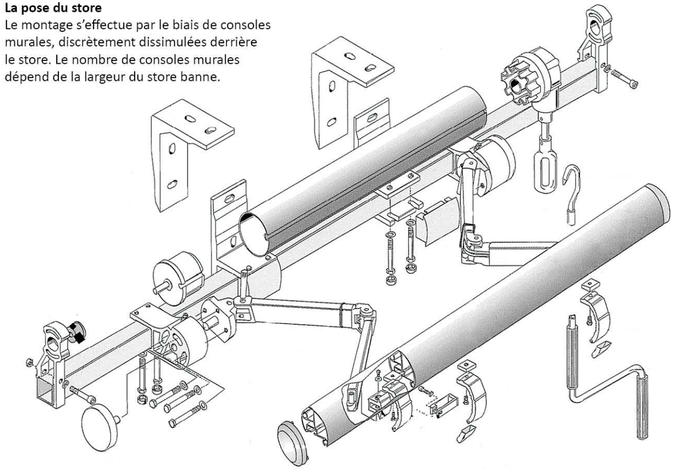

Montage murale

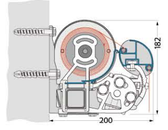

Dimensions du store

Largeur Maximum	11,60 M
Projection Maximum	4,00 M

Lewens MARKISEN

1 / Toile Acrylique

Toile de store en acrylique teint masse
Très bonne tenue des couleurs dans le temps
Protection UV comprise entre 90 et 99%
Résistance aux salissures
Bonne résistance à la déchirure
Facile d'entretien
Confection soudée

DICKSON Latim SATTLER

2 / Bras

Bras à câbles acier gainés de 1500 / 2000 / 2500 / 3000 / 3500 / 4000
Garantie **5 ans**

Options

- Pose plafond
- Pose chevrons
- Armature autre coloris
- Bras croisés
- Lambrequin enroulable
- Joue de côté

Lambrequin

- Hauteur standard 230 mm
- Choix parmi 4 modèles

Lambrequin enroulable

En option - *SCHÉMA TECHNIQUE*

Largeur maximum 6 m / Toile Acrylique ou Soltis

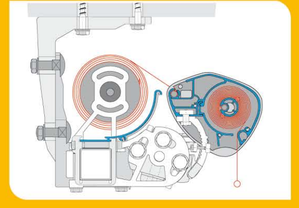

DANS LA GAMME PREMIUM

PREMIUM SC
STORE SEMI COFFRE

Store pour balcon et terrasse, petite, grande dimension, châssis autoporteur, le store semi-coffre haut de gamme allie design et robustesse.

PREMIUM C
STORE COFFRE

Store pour balcon et terrasse, petite, grande dimension, châssis autoporteur, le store coffre haut de gamme allie design et robustesse.

PREMIUM V / V PLUS
STORE POUR VERRIERES ET VERANDAS / STORE PERGOLA

Idéal pour toiture de verrières et vérandas, en protègeant du soleil et la chaleur de votre intérieur. Installé sur des pieds, le store véranda devient une pergola.

GARANTIE 5 ANS

Document et photos non contactués - Conception : ABC MATUSSIERE / 2014 - NE PAS JETER SUR LA VOIE PUBLIQUE

MATUSSIERE Stores Depuis 1962

Lewens MARKISEN

VOTRE CONTACT